(19)中华人民共和国国家知识产权局

(12)实用新型专利

(10)授权公告号 CN 202141378 U
(45)授权公告日 2012.02.08

(21)申请号 201020681551.6

(22)申请日 2010.12.27

(73)专利权人 中国北方工业公司
地址 100053 北京市宣武区广安门南街甲12号
专利权人 湖南省轻武器研究所

(72)发明人 金银国 刘世君 孙德庆 董金龙 黄歌德

(51)Int.Cl.
F41C 27/06(2006.01)

权利要求书 1 页 说明书 1 页 附图 1 页

(54)实用新型名称

一种自动榴弹发射器的总体结构

(57)摘要

本实用新型是一种自动榴弹发射器的总体结构。由发射机、身管和枪尾组成。身管固定在发射机上，枪尾装在发射机的后端。发射机由受弹器、机匣、机械瞄具、握把等部件组成。复进装置固定于尾托体的前端。该总体结构集闭锁、击发、拉壳、抛壳、供弹、前后缓冲等机构于一身，零部件少，结构简单紧凑，重量轻、使用维护方便。射击时缓冲效果明显。保证了射击平稳性。

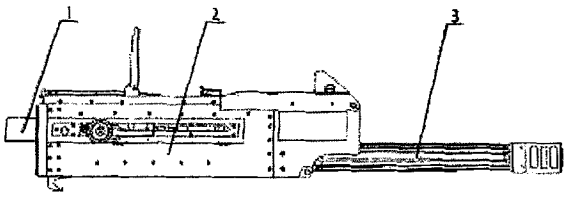

CN 202141378 U

1. 一种自动榴弹发射器的总体结构，由发射机、身管、枪尾组成，其特征是：身管固定在发射机上，枪尾固定在发射机的后端。

2. 根据权利要求 1 所述的一种自动榴弹发射器的总体结构，其特征在于：发射机由受弹器、机匣、机械瞄具、握把组成。

3. 根据权利要求 1 所述的一种自动榴弹发射器的总体结构，其特征在于：复进装置固定于尾托体前端。

一种自动榴弹发射器的总体结构

技术领域

[0001] 本实用新型涉及自动武器的总体结构，特别是一种自动榴弹发射器的总体结构。

背景技术

[0002] 现有自动榴弹发射器的总体结构普遍存在体积大、质量重、分解维护复杂、装弹不方便、精度不理想等问题。

发明内容

[0003] 本实用新型的目的是提供一种结构简单，体积小，且能在多平台使用的自动榴弹发射器的总体结构。该总体结构由发射机、身管以及枪尾三部分组成，分解结合简单快捷。

[0004] 本实用新型解决其技术问题所采用的技术方案是：自动榴弹发射器的总体结构包括发射机、身管和枪尾三大部分。身管固定在发射机上，枪尾装在发射机的后端。发射机由受弹器、机匣、机械瞄具、握把等部件组成。复进装置固定于尾托体的前端。

[0005] 本实用新型的有益效果是，该结构集闭锁、击发、拉壳、抛壳、供弹、前后缓冲等机构于一身，零件数量少，结构简单紧凑，动作可靠，有效降低了总体结构的质量，且所有零部件均封闭在机匣内，无外露运动件，便于使用维护。射击时缓冲效果明显，保证了射击平稳性。

附图说明

[0006] 下面结合附图和实施例对本实用新型进一步说明。

[0007] 图 1 是本实用新型的总体结构示意图；

[0008] 图 2 是枪尾部件结构示意图；

[0009] 图 3 是发射机部件结构示意图。

[0010] 图中 1. 枪尾，2、发射机，3、身管，4、尾托体，5、复进装置，6、握把，7、机械瞄具，8、机匣，9、受弹器

具体实施方式

[0011] 在图 1 中，枪尾 (1) 固定在发射机 (2) 后端，身管 (3) 固定在发射机 (2) 前端。

[0012] 在图 2 中，尾托体 (4) 与复进装置 (5) 连接为一体，位于机匣 (8) 内。

[0013] 在图 3 中，握把 (6) 安装在机匣 (8) 的左右两侧，机械瞄具 (7) 安装在机匣 (8) 的顶部，受弹器 (9) 封闭在机匣 (8) 内，简化了结构。

[0014] 枪尾 (1) 固定在发射机 (2) 的后端，在发射时起到对身管 (3) 闭膛击发的作用。发射后，尾托体 (4) 与复进装置 (5) 配合，实现后坐、复进到位双向缓冲。

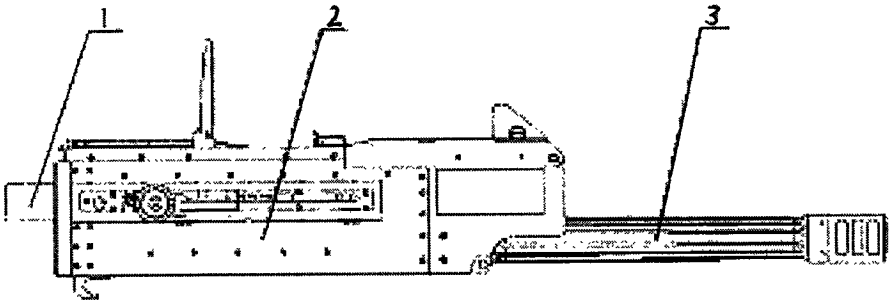

图 1

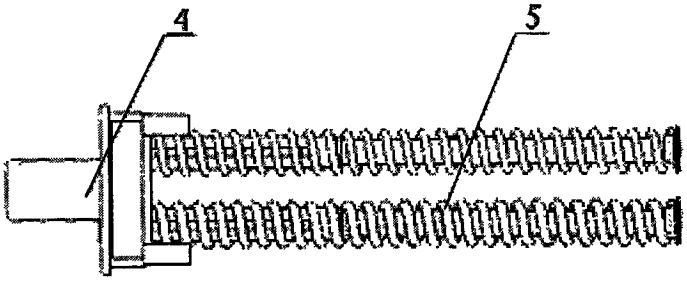

图 2

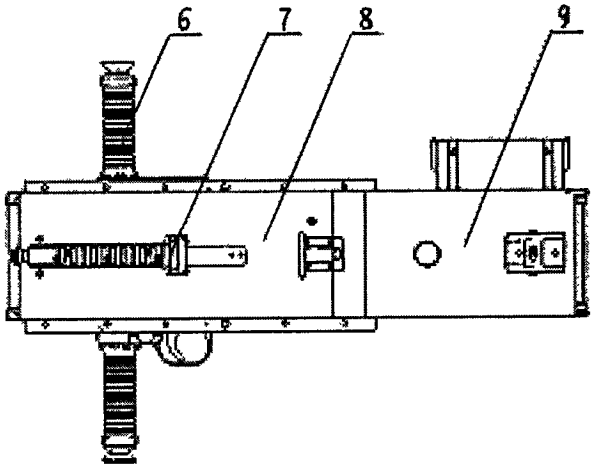

图 3